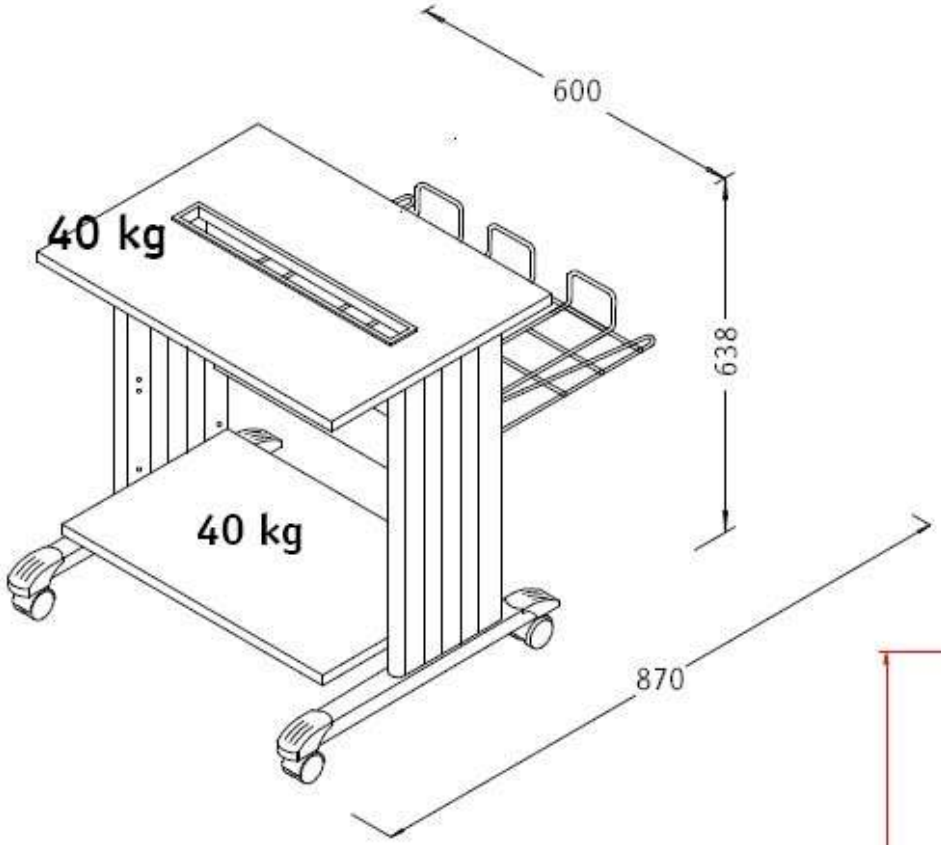

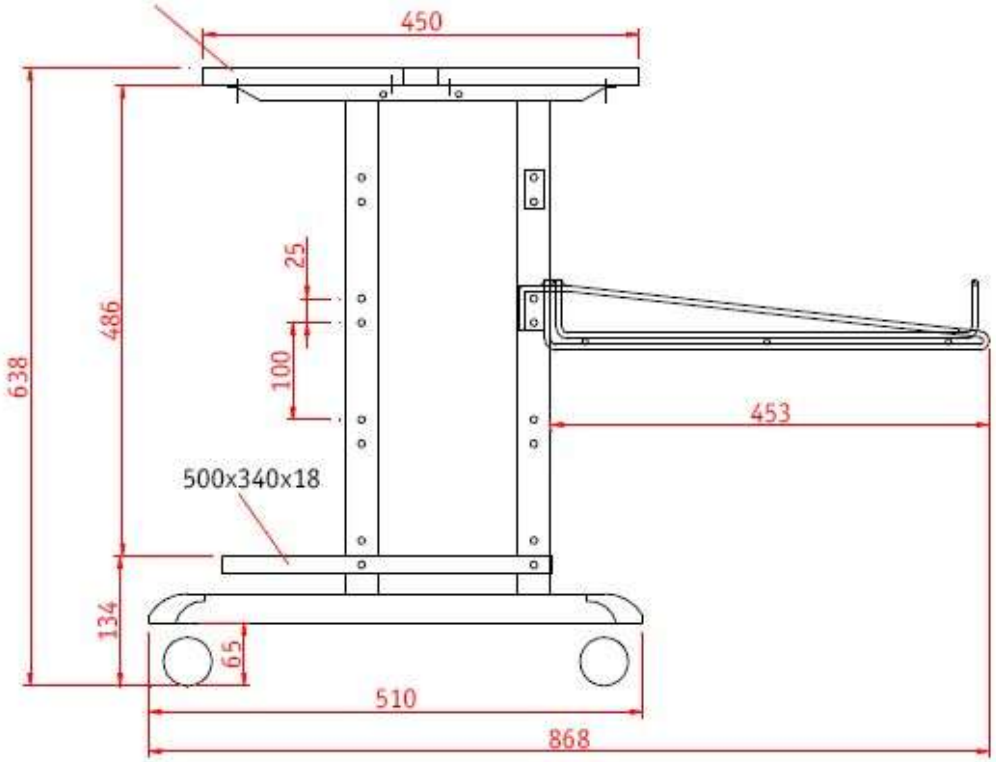

K&H ERGONOMICS
K&H Ergonomics Handelsges. m. b. H. | A-1020 Wien, Schüttelstraße 29
T +43(0)1/7201617 | F +43(0)1/7297392 | E kh@ergonomics.at | www.ergonomics.at
www.netzwerkshop.at

398-85200

All dimensions in mm - Dimensions en mm - Abmessungen in mm - Alle afmetingen in mm